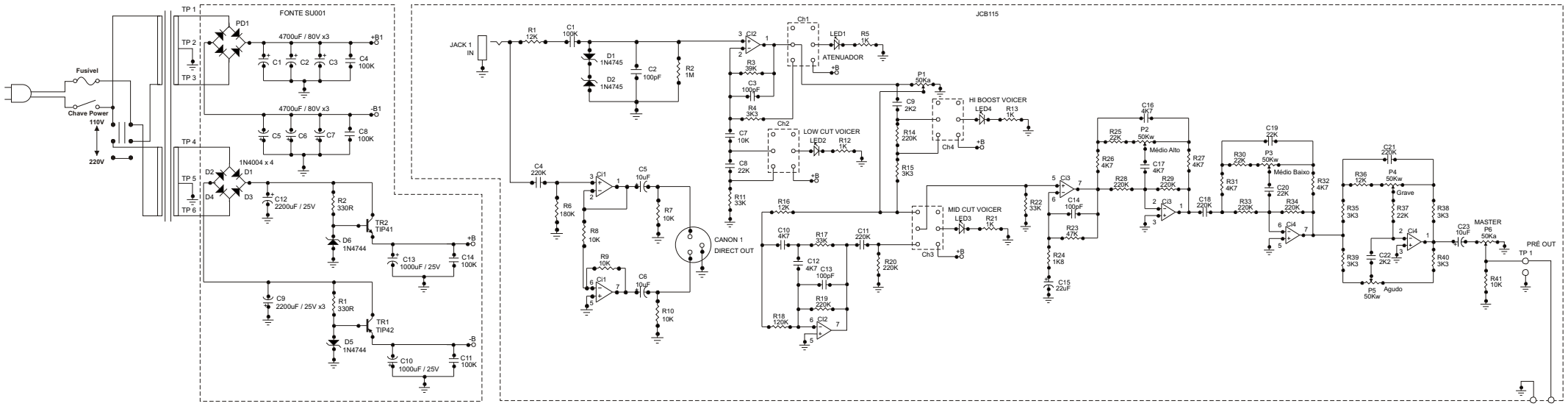

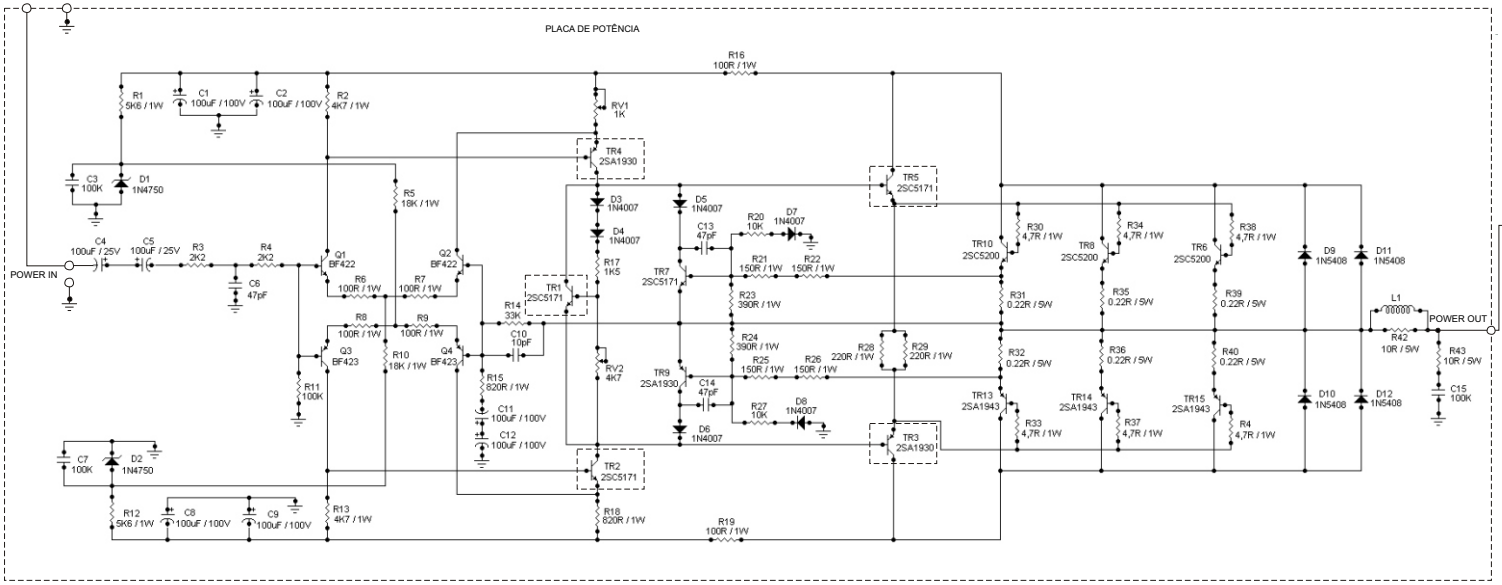

Pinagem do TL072

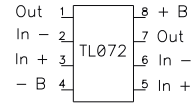

Alimentação do CI

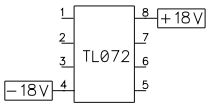

WarmMusic		
EQUIPAMENTO	115 BSM	
FOLHA A4	PCI PRÉ / POWER	REV. -
DATA: 26 / 11 / 01	DESENHADO POR: WARM MUSIC	
FOLHA: 1 / 1	CÓDIGO PCI:	